SINCE 2020
HT-PROJECT LLC

«ՀՏ-ՊՐՈԵԿՏ» ՍՊԸ
«ГТ-ПРОЕКТ» ООО
«HT-PROJECT» LLC

էլ.հասցե - / ht-project@bk.ru /

ՀՀ ՎԱՅՈՑ ՁՈՐԻ ՄԱՐԶ, ԵՂԵԳՆԱՁՈՐ ՀԱՄԱՅՆՔ

ԵՂԵԳՆԱՁՈՐ ՀԱՄԱՅՆՔԻ ԹԻՎ 5 ՄԱՆԿԱՊԱՐՏԵԶԻ ԲԱԿԻ ԲԱՐԵԿԱՐԳՄԱՆ ԱՇԽԱՏԱՆՔՆԵՐ

ԱՇԽԱՏԱՆՔՆԱՅԻՆ ՆԱԽԱԳԻԾ

ԵՐԵՎԱՆ-2021

Scanned by TapScanner

HT-PROJECT LLC

«ՀՏ-ՊՐՈԵԿՏ» ՍՊԸ
«ГТ-ПРОЕКТ» ООО
«HT-PROJECT» LLC

էլ.հասցե - / ht-project@bk.ru /

ՀՀ ՎԱՅՈՑ ՁՈՐԻ ՄԱՐԶ, ԵՂԵԳՆԱՁՈՐ ՀԱՄԱՅՆՔ

ԵՂԵԳՆԱՁՈՐ ՀԱՄԱՅՆՔԻ ԹԻՎ 5 ՄԱՆԿԱՊԱՐՏԵԶԻ ԲԱԿԻ ԲԱՐԵԿԱՐԳՄԱՆ ԱՇԽԱՏԱՆՔՆԵՐ

ԱՇԽԱՏԱՆՔՆԱՅԻՆ ՆԱԽԱԳԻԾ

ԿԱԶՄԵՑ՝

«ՀՏ-ՊՐՈԵԿՏ» ՍՊԸ

ՏՆՕՐԵՆ՝ Ա.ԽԱԼԱԹՅԱՆ

ՆԳԵ՝ Է.ԵՂԻԱԶԱՐՅԱՆ

«21» «ապրիլ» 2021թ.

ՀԱՍՏԱՏՈՒՄ ԵՄ՝

ԵՂԵԳՆԱՁՈՐ ՀԱՄԱՅՆՔ՝

ՀԱՄԱՅՆՔԱՊԵՏ՝ Դ.ՀԱՐՈՒԹՅՈՒՆՅԱՆ

«21» «ապրիլ» 2021թ.

Կ.Տ.

ԵՐԵՎԱՆ-2021

Scanned by TapScanner

ՀՀ ՎԱՅՈՑ ՁՈՐԻ ՄԱՐԶ ԵՂԵԳՆԱՁՈՐ ՀԱՄԱՅՆՔ

SINCE 2020

HT-PROJECT LLC

Պաշտոն / Должность	Անուն Ազգանուն / Имя, Фамилия	Ստորագր. / Подпись	Ամիս ամսաթիվ / Дата
Ճարտարապետ	Է. Եղիազարյան		
Инженер	Э. Егиазарян		
Տնօրեն	Ա. Խալաթյան		
Директор	А.Халатян		

ՀՀ ՎԱՅՈՑ ՁՈՐԻ ՄԱՐԶ ԵՂԵԳՆԱՁՈՐ ՀԱՄԱՅՆՔ

ՀՀ Վայոց Ձորի մարզի Եղեգնաձոր համայնքի թիվ 5 մանկապարտեզի բակի բարեկարգման աշխատանքներ

Փուլ / стадия	Թերթ / Лист	Թերթեր / Листов
ԱՆ / РП	1	1

Քարտեզ

<<ՀՏ-ՊՐՈԵԿՏ>> ՍՊԸ

<<ГТ-ПРОЕКТ>> ООО

Scanned by TapScanner

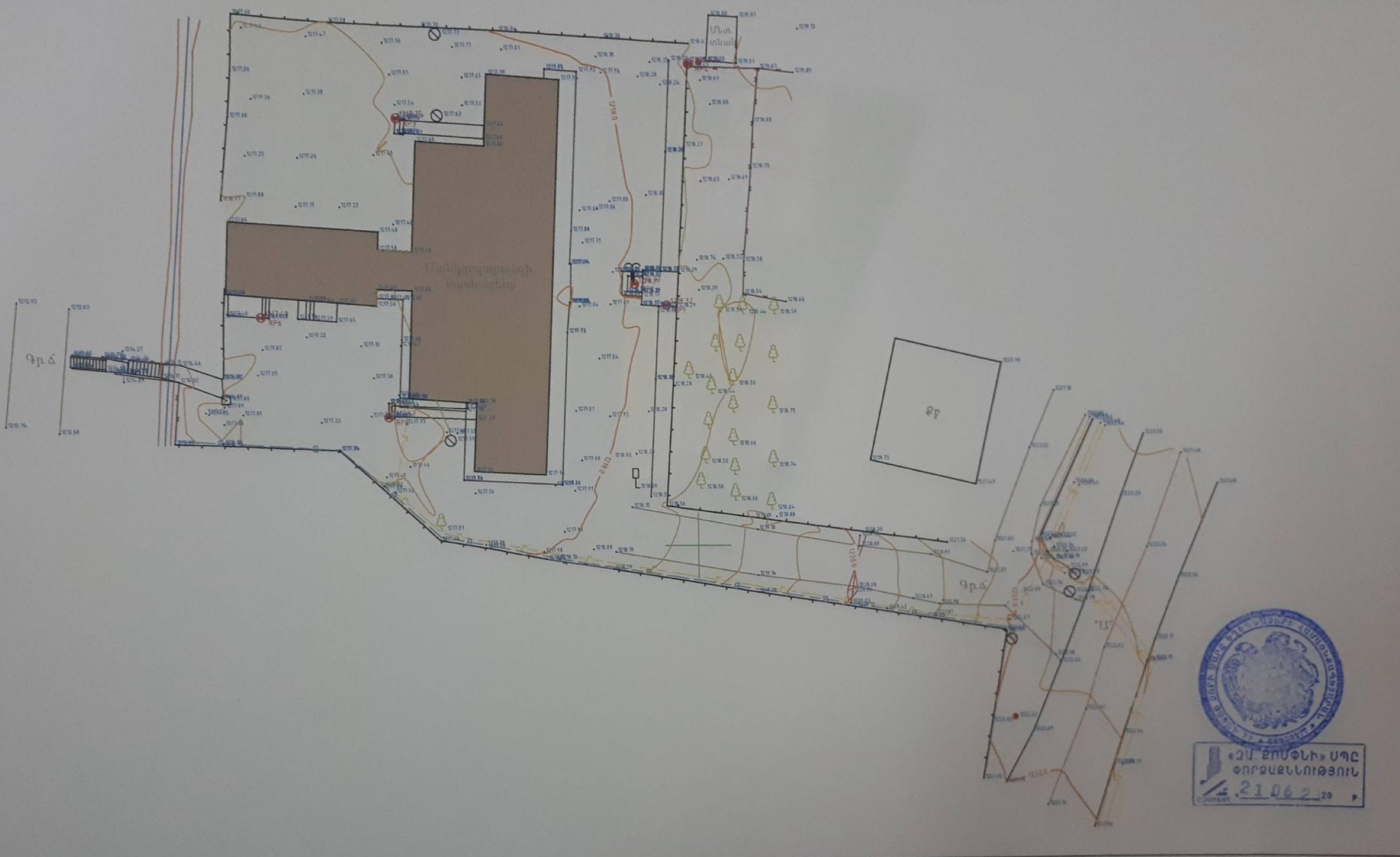

«ՀԱ. ՔՈՄՓՆԻ» ՍՊԸ
ՓՈՐՁԱՔՆՆՈՒԹՅՈՒՆ
21.06.2 20 թ.

SINCE 2020
HT-PROJECT LLC

Պաշտոն	Անուն Ազգանուն	Ստորագր.	Ամիս ամսաթիվ	ՀՀ ՎԱՅՈՑ ՁՈՐԻ ՄԱՐԶ ԵՂԵԳՆԱՁՈՐ ՀԱՄԱՅՆՔ		
Должность	Имя, Фамилия	Подпись	Дата, месяц			
				ՀՀ Վայոց Ձորի մարզի Եղեգնաձոր համայնքի թիվ 5 մանկապարտեզի բակի բարեկարգման աշխատանքներ		
Ճարտարապետ	Է. Եղիազարյան					
Инженер	Э. Егиазарян			Փուլ этап	Թերթ Лист	Թերթեր Листов
Տնօրեն	Ա. Խալաթյան			ԱՆ РП	1	10
Директор	А.Халатян					
				Իրադրության հատակագիծ	<<ՀՏ-ՊՐՈԵԿՏ>> ՍՊԸ <<ГТ-ПРОЕКТ>> ООО	

Scanned by TapScanner

Մանրահատիկ ա/բ h=5սմ

Մանրահատիկ ա/բ h=3սմ

Բետոնե սալիկ h=4սմ

Խաղահրապարակ ավավածածկ

Ավավածածկ տարածք խմբերի համար

Զրուցատաղավար

Մանկապարտեզի մասնաշենք

SINCE 2020

HT-PROJECT LLC

Պաշտոն	Անուն Ազգանուն	Ստորագր	Ամիս Ամսաթիվ
Должность	Имя, Фамилия	Подпись	Дата, месяц
Ճարտարագետ	Է. Եղիազարյան		
Инженер	Э. Егиазарян		
Տնօրեն	Ա. Խալաթյան		
Директор	А.Халатян		

ՀՀ ՎԱՅՈՑ ՁՈՐԻ ՄԱՐԶ ԵՂԵԳՆԱՁՈՐ ՀԱՄԱՅՆՔ

ՀՀ Վայոց Ձորի մարզի Եղեգնաձոր համայնքի թիվ 5 մանկապարտեզի բակի բարեկարգման աշխատանքներ

Փուլ Էտապ	Թերթ Лист	Թերթեր Листов
ԱՆ РП	2	10

Գլխավոր հատակագիծ

<<ՀՏ-ՊՐՈԵԿՏ>> ՍՊԸ
<<ГТ-ПРОЕКТ>> ООО

Scanned by TapScanner

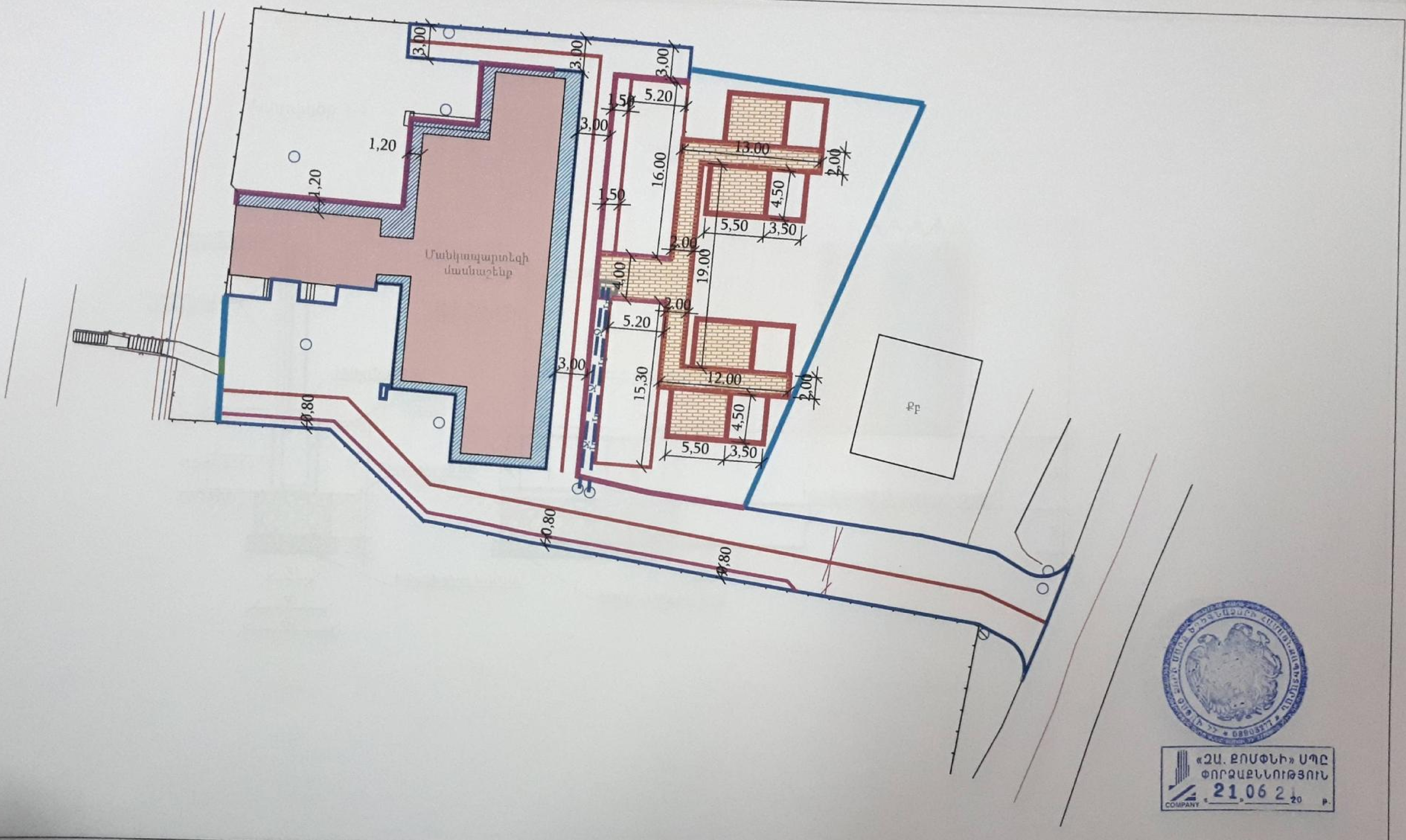

Բազալտե եզրաքար 15x30սմ

Բազալտե եզրաքար 10x20սմ

Նոր կառուցվող ցանկապատ

Նոր տեղադրվող մետ դարպաս

Նոր տեղադրվող ջրացից և կոյուղագիծ դեպի ցայտաղբյուր

SINCE 2020

HT-PROJECT LLC

Պաշտոն / Должность	Անուն Ազգանուն / Имя, Фамилия	Ստորագր. / Подпись	Ամիս Ամսաթիվ / Дата, месяц
Ճարտարագետ	Է. Եղիազարյան		
Инженер	Э. Егиазарян		
Տնօրեն	Ա. Խալաթյան		
Директор	А.Халатян		

ՀՀ ՎԱՅՈՑ ՁՈՐԻ ՄԱՐԶ ԵՂԵԳՆԱՁՈՐ ՀԱՄԱՅՆՔ

ՀՀ Վայոց Ձորի մարզի Եղեգնաձոր համայնքի թիվ 5 մանկապարտեզի բակի բարեկարգման աշխատանքներ

Փուլ / этап	Թերթ / Лист	Թերթեր / Листов
ԱՆ / РП	3	10

Փռված հատակագիծ

<<ՀՏ-ՊՐՈԵԿՏ>> ՍՊԸ
<<ГТ-ПРОЕКТ>> ООО

«ՋԱ. ՔՈՄՓՆԻ» ՍՊԸ
ՓՈՐՁԱՔՆՆՈՒԹՅՈՒՆ
«21» 06 2120 թ.
COMPANY

Scanned by TapScanner

Կտրվածք 1-1

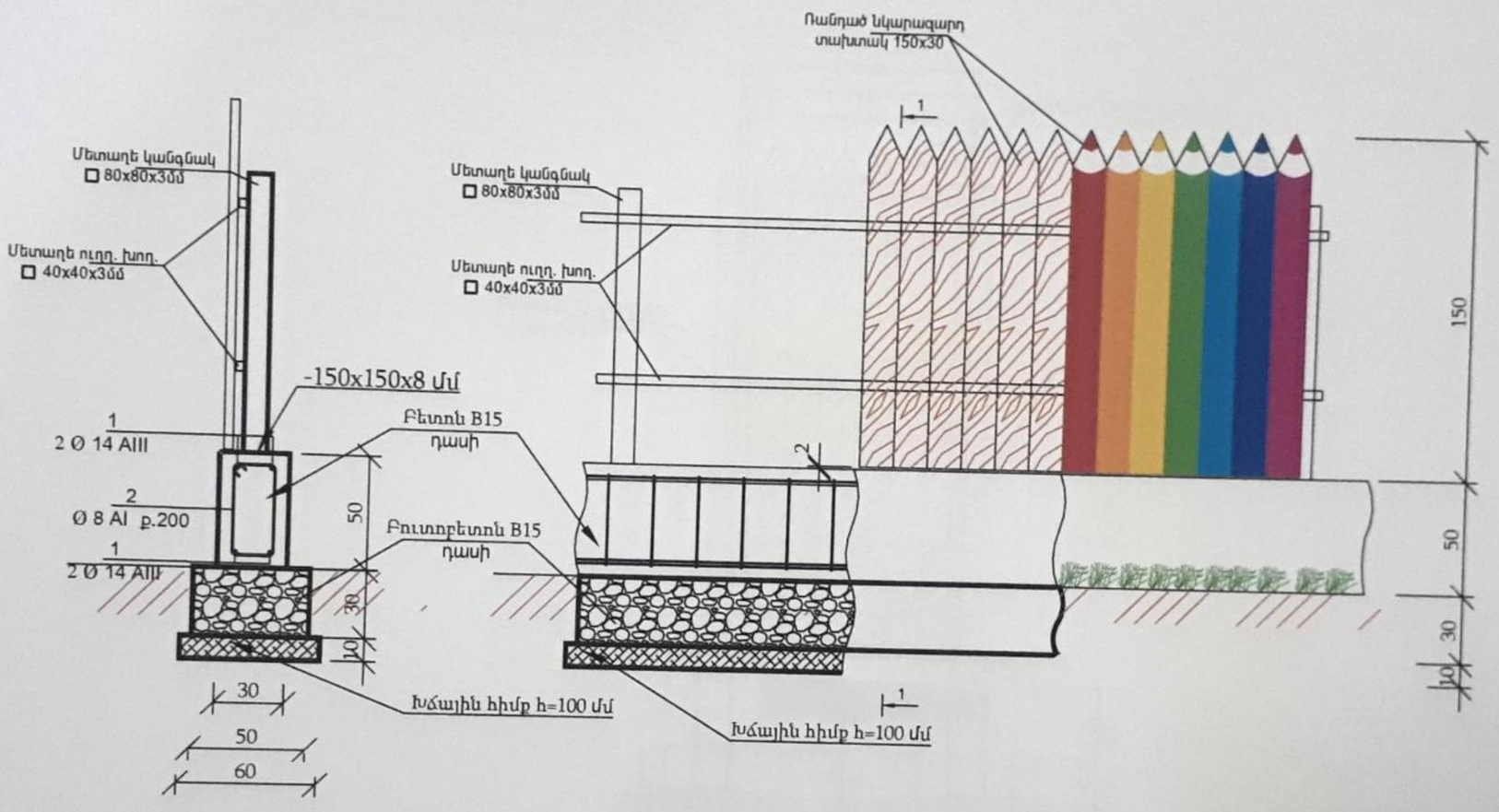

«ՁԱ. ՔՈՄՓԵՆԻ» ՍՊԸ
ՓՈՐՁԱՔՆՆՈՒԹՅՈՒՆ
«____» _____ 20 թ.

HT-PROJECT LLC
SINCE 2020

Պաշտոն / Должность	Անուն Ազգանուն / Имя, Фамилия	Ստորագր. / Подпись	Ամիս Անվանում / Дата, месяц
Ճարտարագետ	Է. Եղիազարյան		
Инженер	Э. Елизарян		
Տնօրեն	Ա. Խալաթյան		
Директор	А.Халатян		

ՀՀ ՎԱՅՈՑ ՁՈՐԻ ՄԱՐԶ ԵՂԵԳՆԱՁՈՐ ՀԱՄԱՅՆՔ

ՀՀ Վայոց Ձորի մարզի Եղեգնաձոր համայնքի թիվ 5 մանկապարտեզի բակի բարեկարգման աշխատանքներ

Փուլ Этап	Թերթ Лист	Թերթեր Листов
ԱՆ РП	4	10

Ցանկապատի կառուցվածքը

<<ՀՏ-ՊՐՈԵԿՏ>> ՍՊԸ
<<ГТ-ПРОЕКТ>> ООО

Scanned by TapScanner

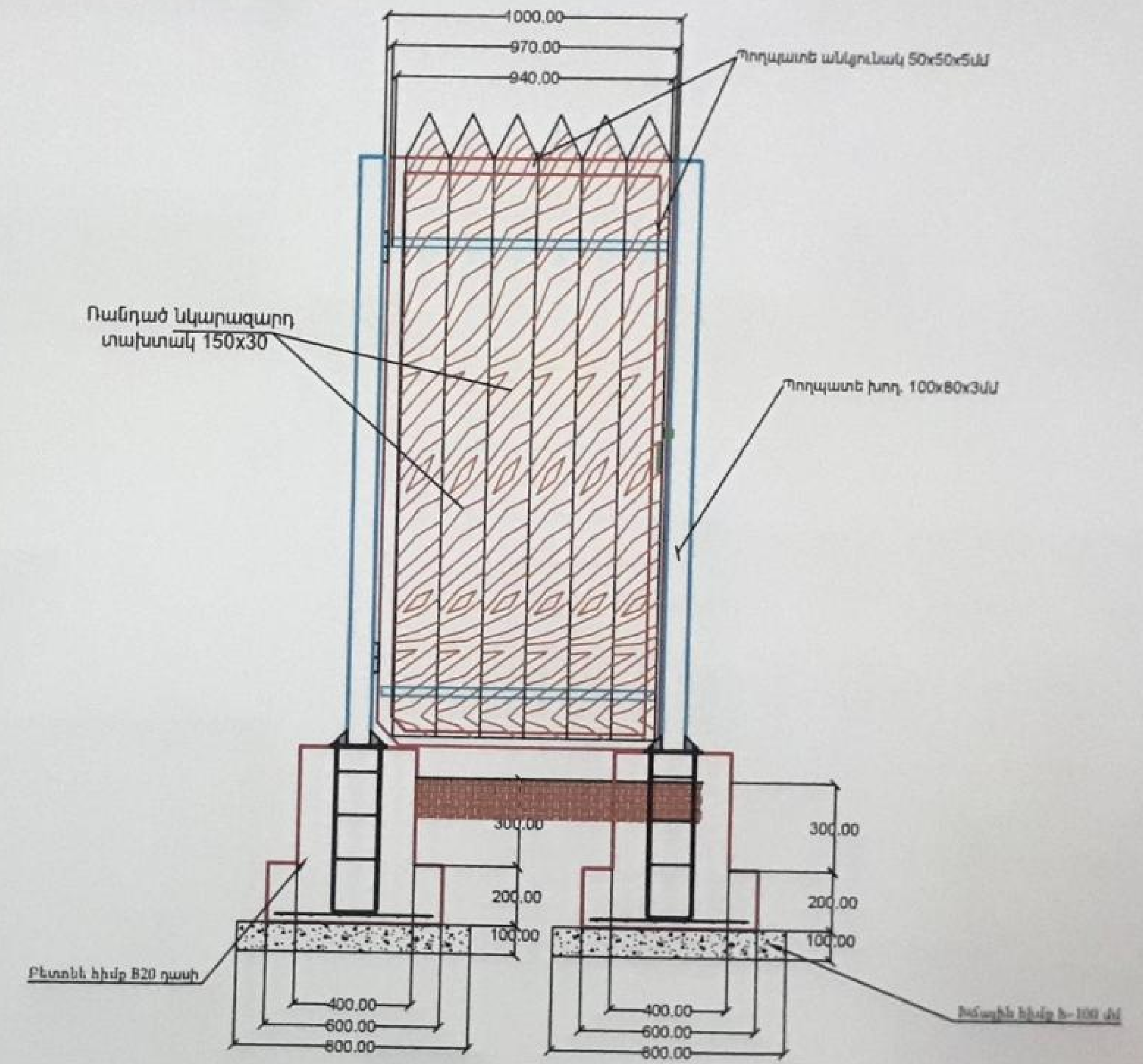

«ՀԱ. ՔՈՄՓՆԻ» ՍՊԸ
ՓՈՐՁԱՔՆՆՈՒԹՅՈՒՆ
COMPANY 21 06 21

SINCE 2020
HT-PROJECT LLC

Պաշտոն / Должность	Անուն Ազգանուն / Имя, Фамилия	Ստորագր. / Подпись	Ամիս Ամսաթիվ / Дата, месяц	ՀՀ ՎԱՅՈՑ ՁՈՐԻ ՄԱՐԶ ԵՂԵԳՆԱՁՈՐ ՀԱՄԱՅՆՔ		
				ՀՀ Վայոց Ձորի մարզի Եղեգնաձոր համայնքի թիվ 5 մանկապարտեզի բակի բարեկարգման աշխատանքներ		
Ճարտարագետ	Է. Եղիազարյան				Փուլ / этап	Թերթ / Лист	Թերթեր / Листов
Инженер	Э. Егиазарян				ԱՆ / РП	5	10
Տնօրեն	Ա. Խալաթյան						
Директор	А.Халатян						
				Մետաղական դուռ	<<ՀՏ-ՊՐՈԵԿՏ>> ՍՊԸ <<ГТ-ПРОЕКТ>> ООО		

ՃԱԿԱՏ 1-2
Մ1:50

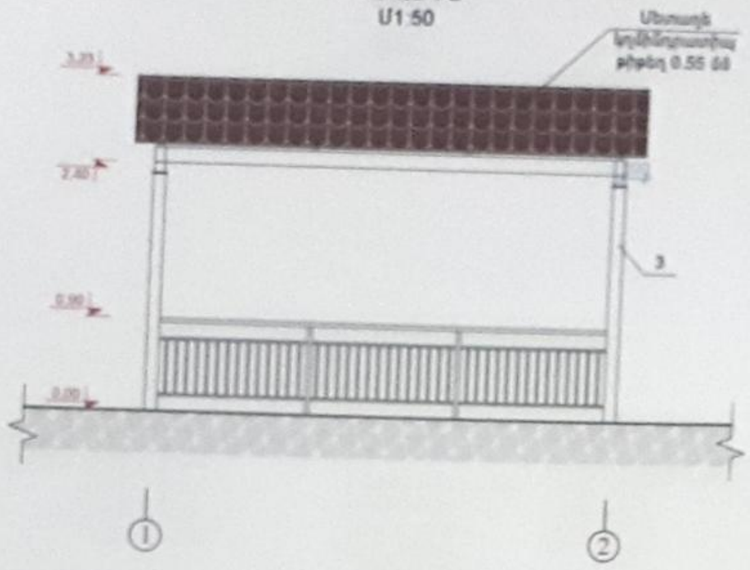

ՃԱԿԱՏ Ա-Բ
Մ1:50

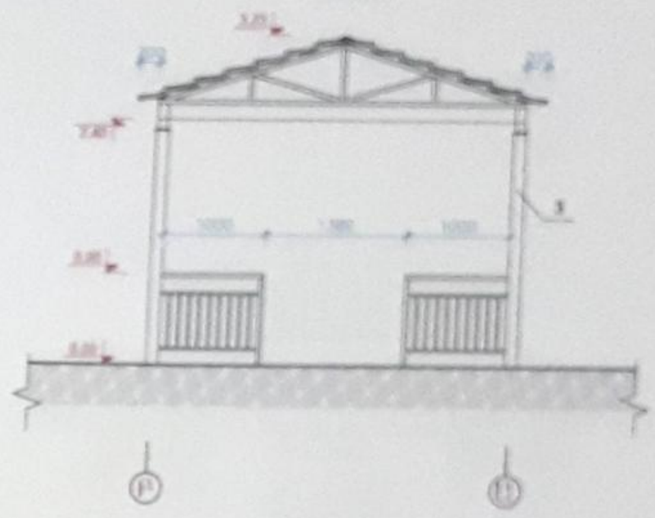

ՀԱՏԱԿԱԳԻԾ
Մ1:50

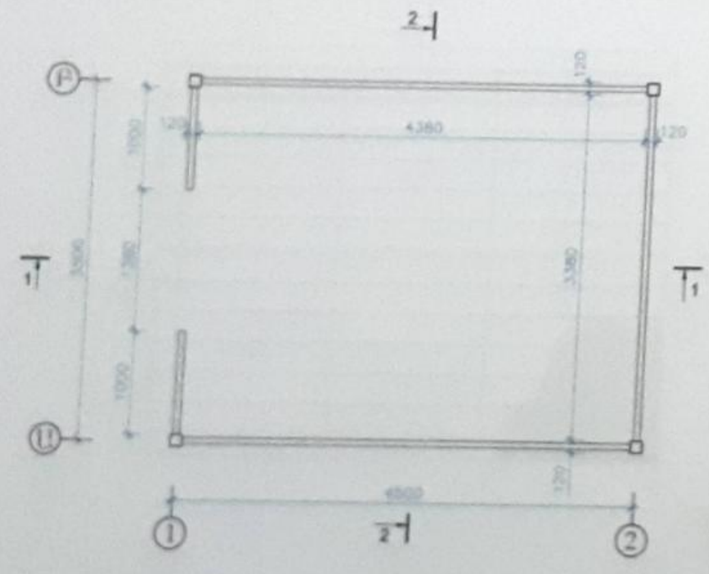

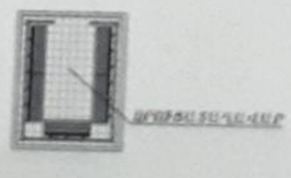

ՁՐՈՒՅԳԱՏԱՊԱՎԱՐԻ ԲԱՑՐԻՔԻ ՄԱՍՆԱԳԻՐ (4 ՀԱՏ)

NN	ՆՇԱՆԱԿՈՒՄ	ԱՆՎԱՆՈՒՄ	ՔԱՆԱԿ	ՄԱՍՆԱԳԱԾԿԱ	ԾԱՆՈԹՈՒԹՅՈՒՆ
1	ГО Т 12336 - 78	60x40x3.0 L=14140	1	60.80	60.80 կգ
2	ГО Т 12336 - 78	40x40x3.0 L=1060	7	3.56	24.92 կգ
3	ГО Т 12336 - 78	40x20x2.0 L=14140	2	24.05	48.10 կգ
4	ГО Т 12336 - 78	20x20x2.0 L=520	92	0.56	51.52 կգ
5	ГО Т 103 - 76 *	100x100x5.0	7	0.4	2.8 կգ
6	Մետաղե թիթեղ (խցափակում)	60x40x3.0	2	0.037	0.074 կգ
7	Բետոն B-15	200x200x300(h)	7	0.012 մ³	0.084 մ³

ԾԱՆՈՒՑՈՒՄ
1. Բոլոր մետաղական նշանակումները պետք է ուրվագծվեն դեղին գունանյութով:
2. Ջրատարողությունը հասանելի դիտակետ ապահովելուն տեղադրվում է սարքի դիրք (L =4.2մ), լցնելուց հետո, նորմալով 1-1-ում

«ՀԱՅ. ՃՈՒԱՇԵՐԻ ՍՊԸ
ԳՈՐԾԱՐԱՆԱՅԻՆ»

31 05 22

SINCE 2020
HT-PROJECT LLC

Փոփոխ.	Փոփ. թերթերի թիվ	Նամակագր.	Ստորագր.	Ամսաթիվ
Գլխավոր	Ա.Գևորգյան			
Գլխավոր	Ս. Տոլմաչյան			
Գլխավոր	Ֆ. Ենգիբարյան			
Գլխավոր	Ա. Խաչատրյան			
Գլխավոր	Ա.Գևորգյան			

ՀՀ ՎԱՅՈՑ ՁՈՐԻ ՄԱՐԶ ԵՂԵԳՆԱԶՈՐ ՀԱՄԱՅՆՔ

ՀՀ Վայոց Ձորի մարզի Եղեգնաձոր համայնքի թիվ 5 մանկապարտեզի բակի բարեկարգման աշխատանքներ

Փուլ	Փուլի թերթ	Փուլերի թվաքանակ
ԱՆ	6	10

Ցանկապատակարգավորում, ՁՐԱՍԱՆՔ, ՊԱՐՏԵԶ, ՏԵՍԱԿԱՆ
@ 1:50

«ՀԹ-ՊՐՈԵԿԹ» ՍՊԸ
«HT-PROJECT» LLC

Scanned by TapScanner

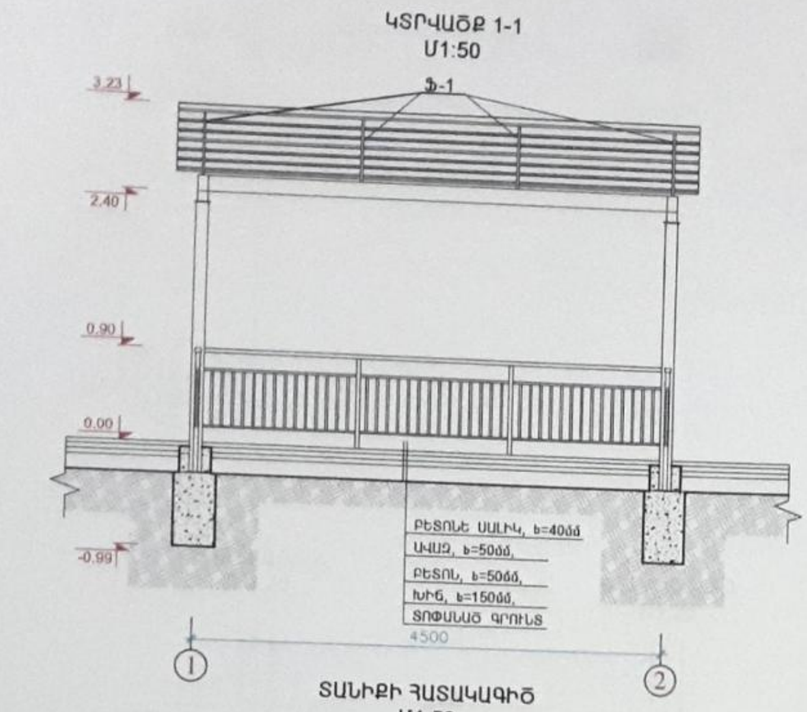

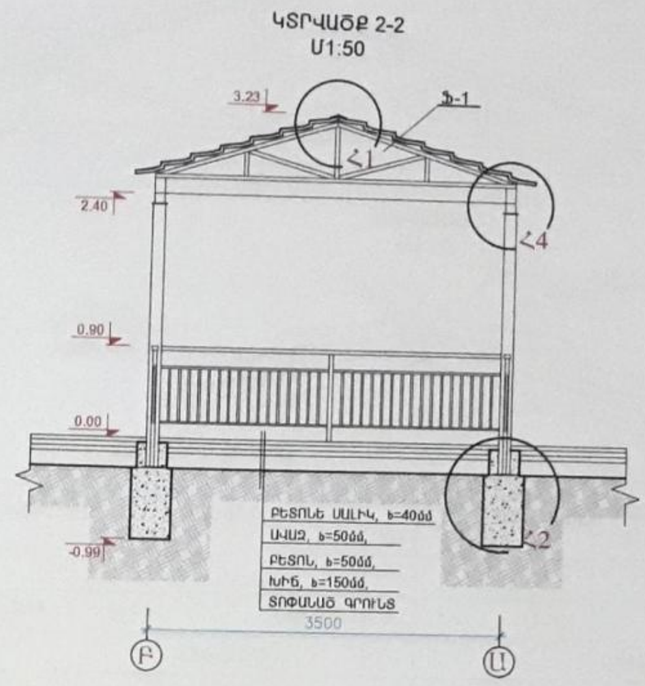

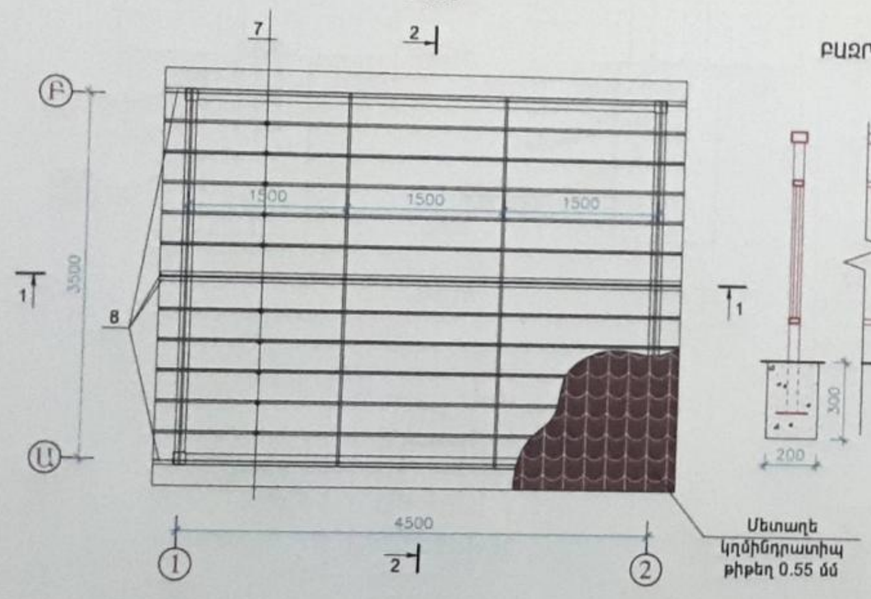

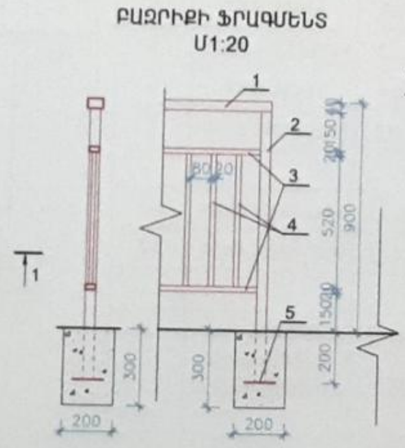

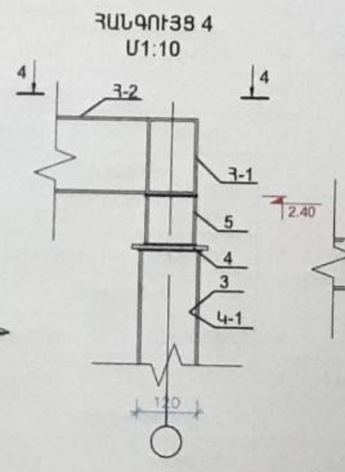

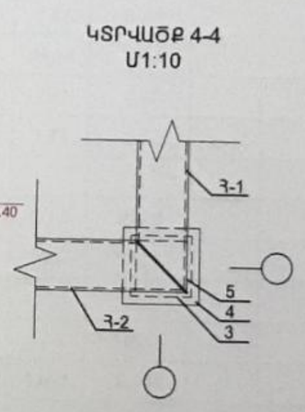

«ՁԱ. ՔՈՄՓԻ» ՍՊԸ
ՓՈՐՁԱՔՆՆՈՒԹՅՈՒՆ
COMPANY 21 06 21 20 թ.

HT-PROJECT LLC SINCE 2020	Պաշտոն / Должность	Անուն Ազգանուն / Имя, Фамилия	Ստորագր. / Подпись	Ամիս Անսաթիվ / Дата, месяц
	Ճարտարապետ	Է. Եղիազարյան		
	Инженер	Э. Егиазарян		
	Տնօրեն	Ա. Խալաթյան		
	Директор	А.Халатян		

ՀՀ ՎԱՅՈՑ ՁՈՐԻ ՄԱՐԶ ԵՂԵԳՆԱՁՈՐ ՀԱՄԱՅՆՔ

ՀՀ Վայոց Ձորի մարզի Եղեգնաձոր համայնքի թիվ 5 մանկապարտեզի բակի բարեկարգման աշխատանքներ

Փուլ / этап	Թերթ / Лист	Թերթեր / Листов
ԱՆ / РП	7	10

ԶՐՈՒՅՑԱՏԱՊԱՎՈՐ
(ՏԱՆԻՔԻ ՀԱՏԱԿԱԳԻԾ, ԿՏՐՎԱԾՔՆԵՐ, ՀԱՆԳՈՒՅՑՆԵՐ)
Մ 1:50

<<ՀՏ-ՊՐՈԵԿՏ>> ՍՊԸ
<<ՀՏ-ПРОЕКТ>> ООО

Scanned by TapScanner

ՀԻՄՔԵՐԻ ՀԱՏԱԿԱԳԻԾ
Մ1:50

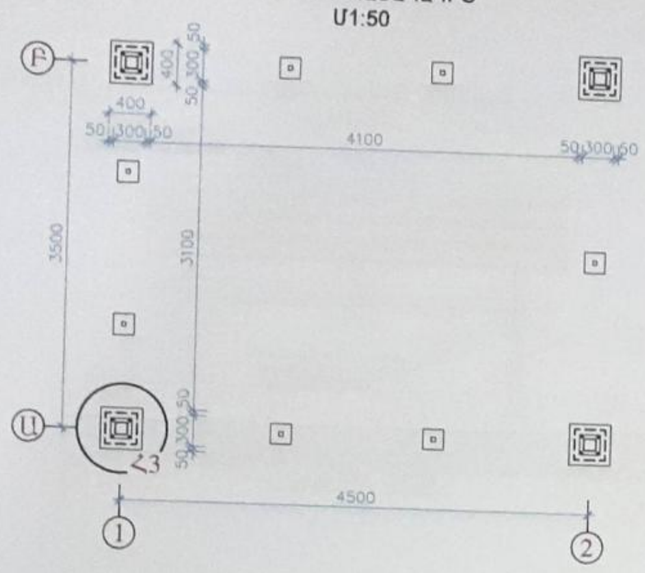

ՖԵՐՄԱ -1
Մ1:20

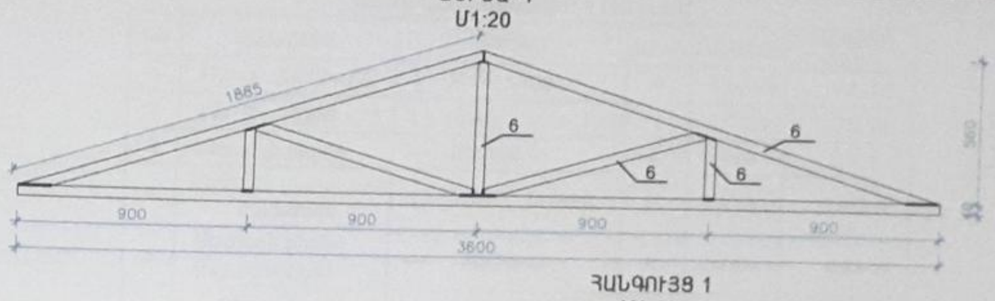

ՀԱՆԳՈՒՅՑ 1
Մ1:10

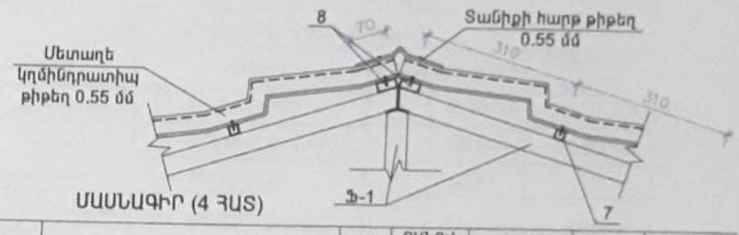

ՄԱՍՆԱԳԻՐ (4 ՀԱՏ)

ԴԻՐՔ	ՆՇԱՆԱԿՈՒՄ	ԱՆՎԱՆՈՒՄ	ՔԱՆ. ՀԱՏ	ՁԱՆԳՎ. 1 ՏԱՐՐԻ ՀԱՄԱՐ կգ	ԱՄԲՈՂՋ ՁԱՆԳՎԱԾԸ կգ	ԾԱՎԱԼ մ³	ՄԱԿԵՐԵՍ մ²
		ՀՄ-1					
1	Հեղույս M16	Φ16A-I L=900	8	1.42	11.36		
		Բետոն B15 դ.				0.54մ³	
		Կանգնակ Կ-1					
2	ԳՈՍՏ 103-86	-8x200x200	4	2.52	10.08		
3	ԳՈՍՏ 30245-2003	☐ 120x6 L=2580	4	54.20	216.8		
4	ԳՈՍՏ 103-86	-8x150x150	4	2.27	9.08		
5	ԳՈՍՏ 30245-2003	☐100x6 L=100	4	1.73	6.92		
		Հեծաններ					
Հ-1	ԳՈՍՏ 30245-2003	☐ 150x100x6 L=4600	2	101.0	202.0		
Հ-2	ԳՈՍՏ 30245-2003	☐ 150x100x6 L=3600	2	80.0	160.0		
		Ֆերմա Ֆ-1					
6	ԳՈՍՏ 30245-2003	☐ 40x20x2 ΣL=10.0գծ.մ	4	17.0	68.0		
	Մետաղե թիթեղ (խցափակում)	☐ 40x20x2	8	0.013	0.104		
		Կավարամած					
7	ԳՈՍՏ 30245-2003	☐ 20x2 L=5000	10	5.38	53.80		
8	ԳՈՍՏ 30245-2003	☐ 40x20x2 L=5000	4	8.5	34.0		
9	Մետաղե կղմինդրատիպ թիթեղ 0.55 մմ		1				21.0
10	Մետաղե հարթ թիթեղ 0.55 մմ b=200մմ	L=5000	1				1.00

ՀԱՆԳՈՒՅՑ 2
Մ1:20

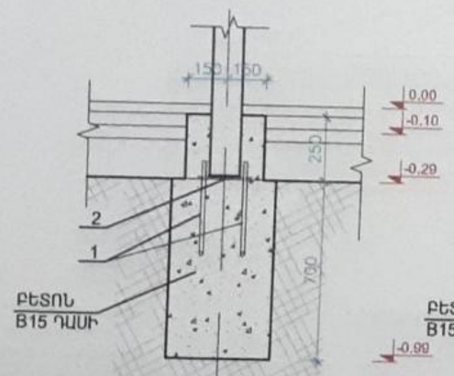

ԿՏՐՎԱԾՔ 3-3
Մ1:20

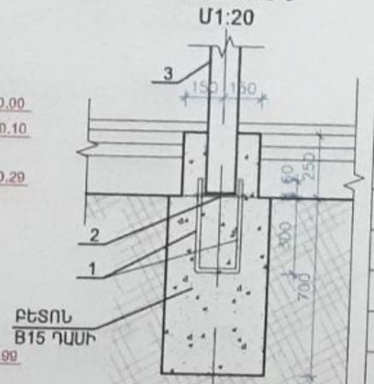

ՀԱՆԳՈՒՅՑ 3
Մ1:10

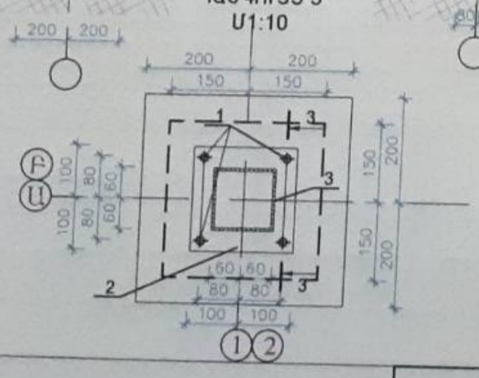

«ՁԱ. ՔՈՄՓԼԻ» ՍՊԸ
ՓՈՐՁԱԲՆՆՈՒԹՅՈՒՆ
21 06 21 20

HT-PROJECT LLC
SINCE 2020

Պաշտոն	Անուն Ազգանուն	Ստորագր.	Ամիս Ամսաթիվ
Должность	Имя, Фамилия	Подпись	Дата, месяц
Ճարտարագետ	Է. Եղիազարյան		
Инженер	Э. Егиазарян		
Տնօրեն	Ա. Խալաթյան		
Директор	А.Халатян		

ՀՀ ՎԱՅՈՑ ՁՈՐԻ ՄԱՐԶ ԵՂԵԳՆԱՁՈՐ ՀԱՄԱՅՆՔ

ՀՀ Վայոց Ձորի մարզի Եղեգնաձոր համայնքի թիվ 5 մանկապարտեզի բակի բարեկարգման աշխատանքներ

Փուլ Этап	Թերթ Лист	Թերթեր Листов
ԱՆ РП	8	10

ՁՐՈՒՑԱՏԱՂԱՎԱՐ
(ՀԻՄՔԵՐԻ ՀԱՏԱԿԱԳԻԾ, ՖԵՐՄԱ, ՀԱՆԳՈՒՅՑՆԵՐ, ՄԱՍՆԱԳԻՐ)
Մ 1:50

<<ՀՏ-ՊՐՈԵԿՏ>> ՍՊԸ
<<ՀՏ-ПРОЕКТ>> ООО

Scanned by TapScanner

ՆՍՏԱՐԱՆԻ 2 ՏԵՍՔԸ ԴԻՄԱՑԻՑ
Մ1:20

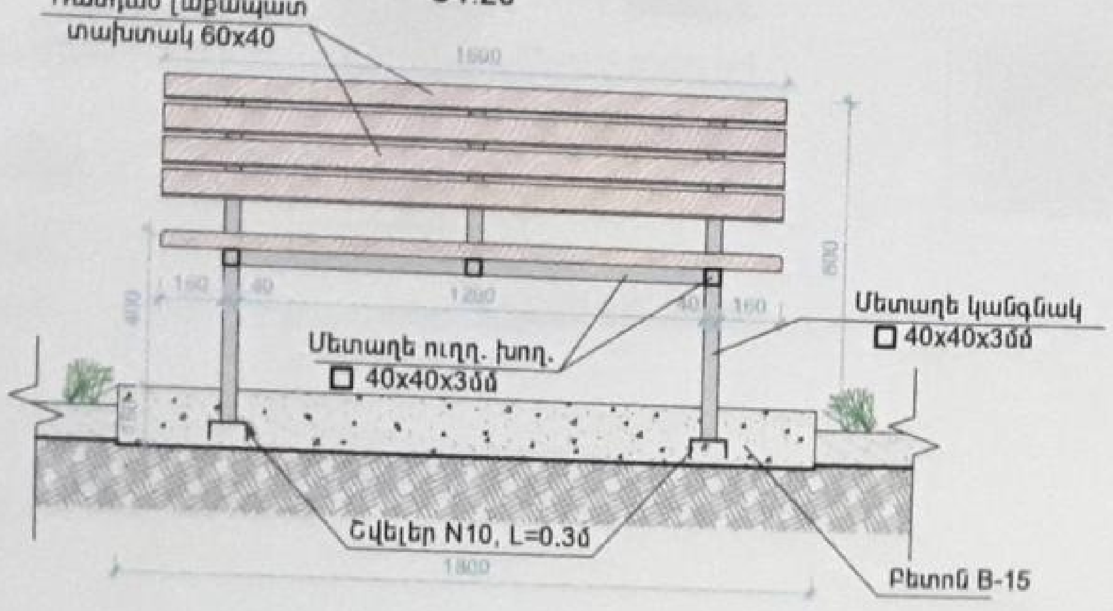

ՆՍՏԱՐԱՆԻ 2 ՏԵՍՔԸ ՎԵՐԵՎԻՑ
Մ1:20

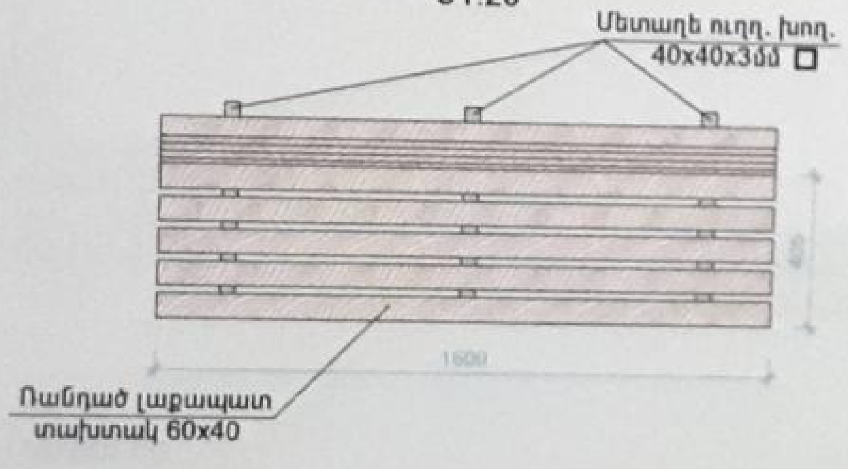

ՆՍՏԱՐԱՆԻ ՄԱՍՆԱԳԻՐ 1 (10 հատ)

NN	ՆՇԱՆԱԿՈՒՄ	ՉԱՓԵՐԸ	ՔԱՆԱԿ	ՁԱՆԳՎԱԾ	ԾԱՆՈԹՈՒ-ԹՅՈՒՆ
1	ГО Т 8240 - 72	[N 10 L=300	4	2.60 կգ	10.4 կգ
2	ГО Т 12336 - 78	□ 40x40x3.0 L=17000	1	57.12կգ	57.12 կգ
3	Մետաղե թիթեղ	— 70x70x5.0	4	0.14կգ	0.4 կգ
4	Ռանդած լաքապատ տախտակ	▭ 60x40 L=3460	9	0.0083 մ³	0.075 մ³
5	Մետաղե թիթեղ (խցափակում)	— 40x40x3.0	6	0.0384կգ	0.23 կգ
6	Բետոն B-15	3660x600x150	1	0.33 մ³	0.33 մ³

ՆՍՏԱՐԱՆԻ ՄԱՍՆԱԳԻՐ 2 (4 հատ)

NN	ՆՇԱՆԱԿՈՒՄ	ՉԱՓԵՐԸ	ՔԱՆԱԿ	ՁԱՆԳՎԱԾ	ԾԱՆՈԹՈՒ-ԹՅՈՒՆ
1	ГО Т 8240 - 72	[N 10 L=300	2	2.60 կգ	5.20 կգ
2	ГО Т 12336 - 78	□ 40x40x3.0 L=7500	1	25.24կգ	25.20 կգ
3	Մետաղե թիթեղ	— 70x70x5.0	2	0.14կգ	0.2 կգ
4	Ռանդած լաքապատ տախտակ	▭ 60x40 L=1600	9	0.004 մ³	0.036 մ³
5	Մետաղե թիթեղ (խցափակում)	— 40x40x3.0	6	0.0384կգ	0.23 կգ
6	Բետոն B-15	1800x600x150	1	0.2 մ³	0.2 մ³

Ծ Ա Ն Ո Թ Ո Ւ Թ Յ Ո Ւ Ն

1. Բոլոր մետաղական էլեմենտները ներկել յուղաներկով երկտակ:

ՆՍՏԱՐԱՆԻ 1 ՏԵՍՔԸ ԴԻՄԱՑԻՑ
Մ1:20

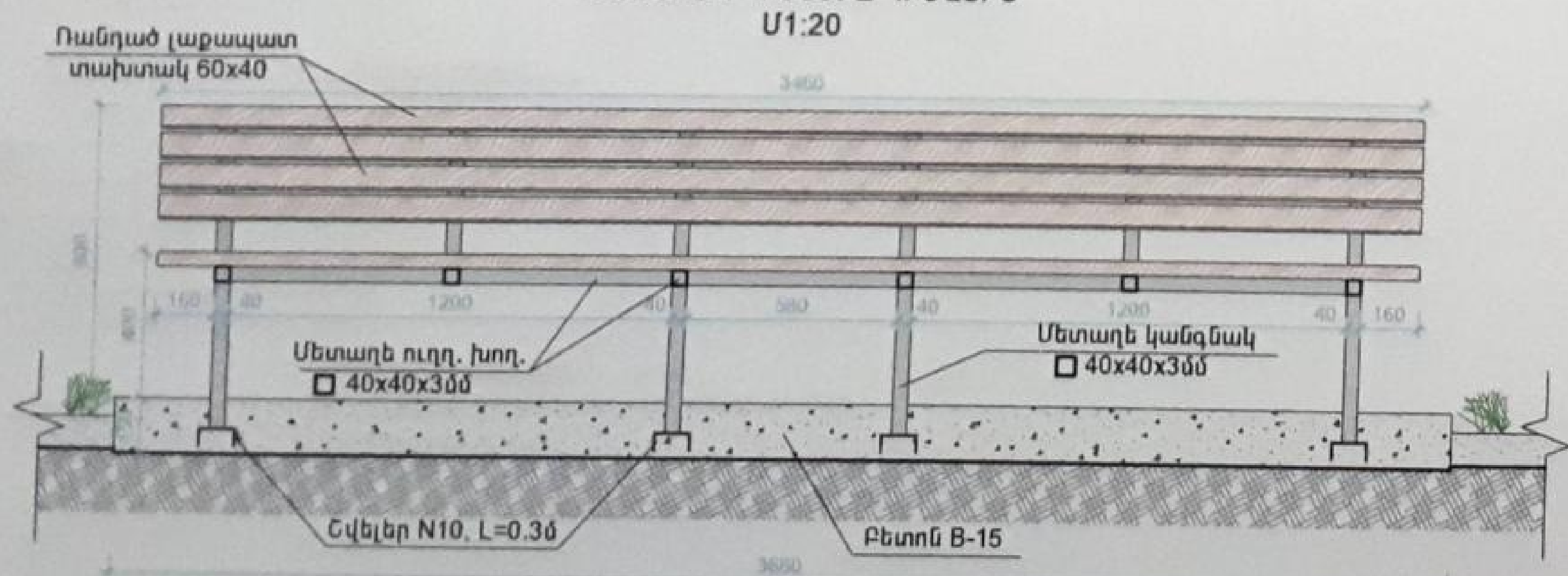

ՆՍՏԱՐԱՆԻ ՏԵՍՔԸ ԿՈՂՔԻՑ
Մ1:20

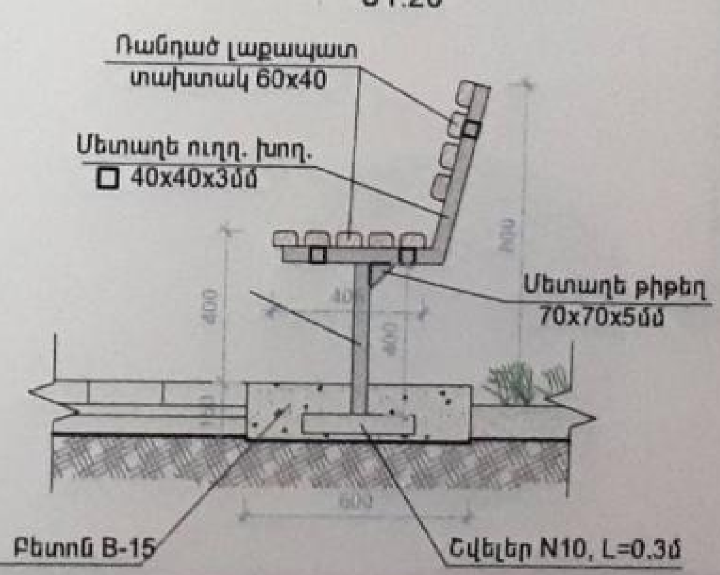

«ՉԱ. ՔՈՄՓՆԻ» ՍՊԸ ՓՈՐՁԱՔՆՆՈՒԹՅՈՒՆ COMPANY 21 06 21 20 թ.

SINCE 2020
HT-PROJECT LLC

Պաշտոն / Должность	Անուն, Ազգանուն / Имя, Фамилия	Ստորագր. / Подпись	Ամիս Ամսաթիվ / Дата, месяц	ՀՀ ՎԱՅՈՑ ՁՈՐԻ ՄԱՐԶ ԵՂԵԳՆԱՁՈՐ ՀԱՄԱՅՆՔ		
				ՀՀ Վայոց Ձորի մարզի Եղեգնաձոր համայնքի թիվ 5 մանկապարտեզի բակի բարեկարգման աշխատանքներ		
Ճարտարագետ	Է. Եղիազարյան				Փուլ этап	Թերթ Лист	Թերթեր Листов
Инженер	Э. Егиазарян				ԱՆ РП	9	10
Տնօրեն	Ա. Խալաթյան						
Директор	А.Халатян						
				ՆՍՏԱՐԱՆՆԵՐ Մ 1:20	<<ՀՏ-ՊՐՈԵԿՏ>> ՍՊԸ <<ГТ-ПРОЕКТ>> ООО		

Scanned by TapScanner

ԱՂԲԱՄԱՆԻ ՏԵՍՔԸ ԴԻՄԱՑԻՑ
Մ1:20

ԱՂԲԱՄԱՆԻ ՏԵՍՔԸ ԿՈՂՔԻՑ
Մ1:20

ԱՂԲԱՄԱՆԻ ՏԵՍՔԸ ՎԵՐԵՎԻՑ
Մ1:20

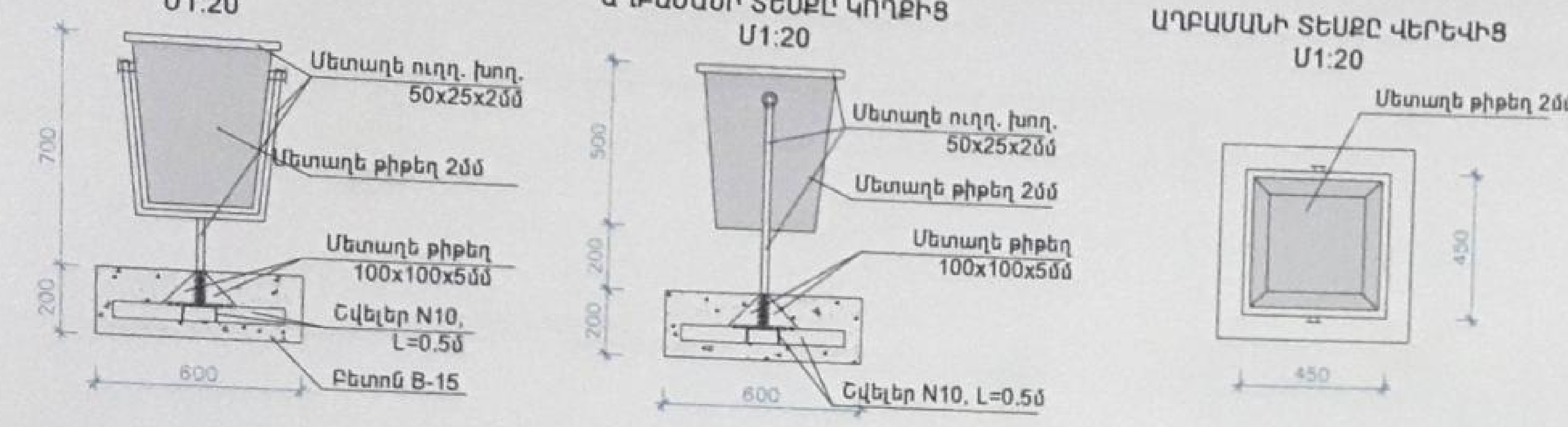

ԱՂԲԱՄԱՆԻ ՄԱՍՆԱԳԻՐ(10 հատ)

NN	ՆՇԱՆԱԿՈՒՄ	ՉԱՓԵՐԸ	ՔԱՆԱԿ	ԶԱՆԳՎԱԾ	ԾԱՆՈԹՈՒ-ԹՅՈՒՆ
1	ГО Т 8240 - 72	[N 10 L=500	2	4.30 կգ	8.60 կգ
2	ГО Т 12336 - 78	□ 50x25x2.0 L=4000	1	8.68 կգ	8.68 կգ
3	Մետաղե թիթեղ	— 2.0 մմ	1	0.8 $մ^2$	0.8 $մ^2$
4	Մետաղե թիթեղ	— 100x100x5.0	4	0.196կգ	0.784 կգ
5	Բետոն B-15	600x600x200	1	0.072 $մ^3$	0.072 $մ^3$

ԾԱՆՈԹՈՒԹՅՈՒՆ
1. Բոլոր մետաղական էլեմենտները ներկել յուղաներկով երկու անգամ:

ՄԻՋԱՄԱՐԳԻ ԵՎ ՃԵՄՈՒՂՈՒ ՀԵՏ ՀԱՏՄԱՆ ՀԱՆԳՈՒՅՑ
Մ 1:20

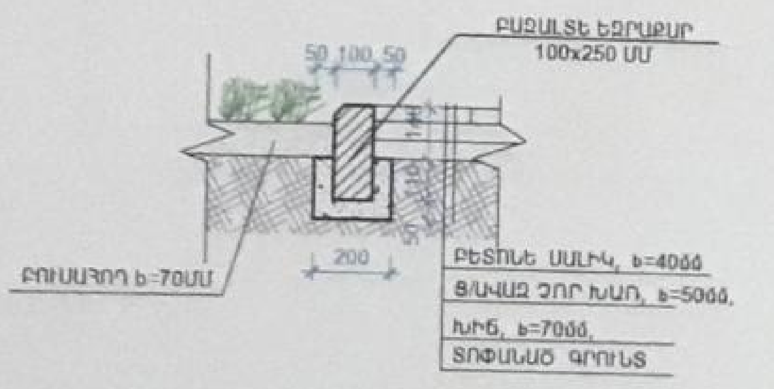

ՍԱԼՎԱԾՔԻ ԵՎ ԱՍՖԱԼՏԵ ՃԱՆԱՊԱՐՀԻ ՀԱՏՄԱՆ ՀԱՆԳՈՒՅՑ
Մ 1:20

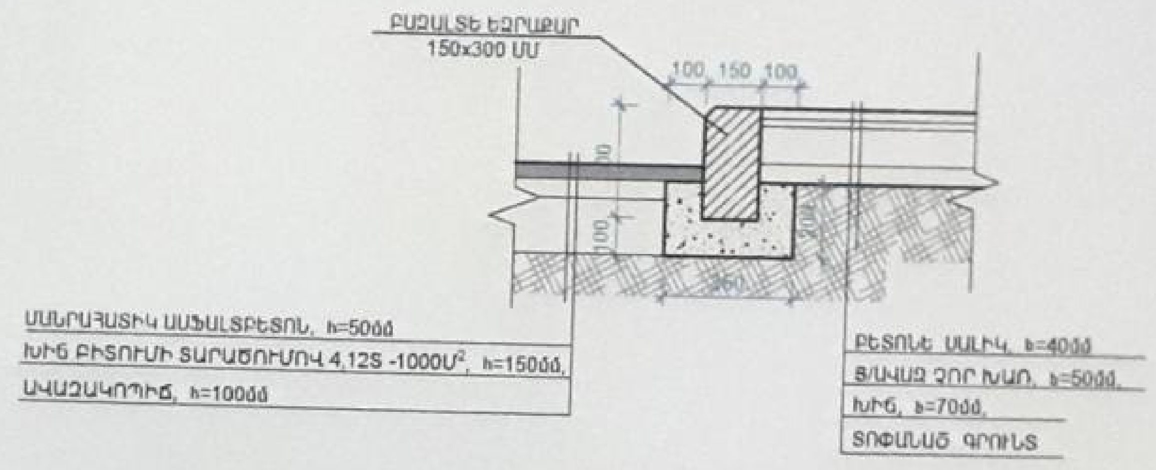

ՄԻՋԱՄԱՐԳԻ ԵՎ ԱՍՖԱԼՏԵ ՃԱՆԱՊԱՐՀԻ ՀԱՏՄԱՆ ՀԱՆԳՈՒՅՑ
Մ 1:20

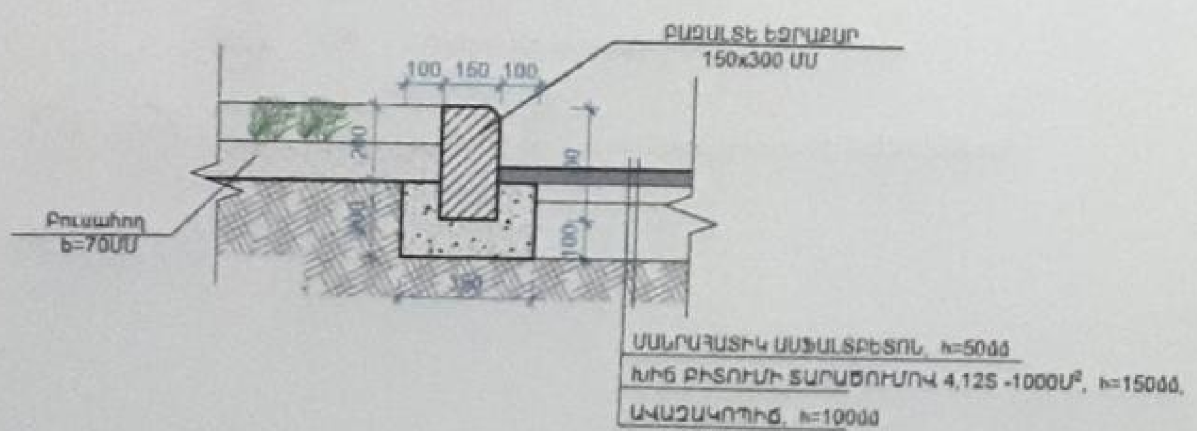

Հեղեղատարի դիտահորի կառուցվածքը

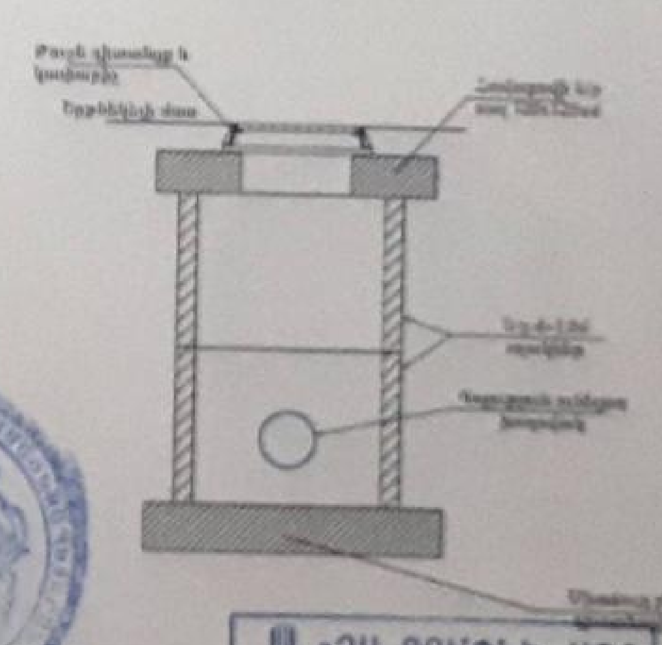

«ԶԱ. ՔՈՄՓՆԻ» ՍՊԸ
ՓՈՐՁԱՔՆՆՈՒԹՅՈՒՆ
« » 20 թ.

Պաշտոն	Անուն, Ազգանուն	Ստորագր.	Ամսաթիվ	ՀՀ ՎԱՅՈՑ ՁՈՐԻ ՄԱՐԶ ԵՂԵԳՆԱՁՈՐ ՀԱՄԱՅՆՔ		
Должность	Имя, Фамилия	Подпись	Дата, число	ՀՀ Վայոց Ձորի մարզի Եղեգնաձոր համայնքի թիվ 5 մանկապարտեզի բակի բարեկարգման աշխատանքներ		
Ճարտարապետ	Է. Եղիազարյան					
Инженер	Э. Егиазарян			Փուլ стадия	Թերթ лист	Թերթեր листов
Տնօրեն	Ա. Խալաթյան			ԱՆ РП	10	10
Директор	А.Халатян			ԱՂԲԱՄԱՆՆԵՐ, ՀԱՆԳՈՒՅՑՆԵՐ Մ 1:20	<<ՀՏ-ՊՐՈԵԿՏ>> ՍՊԸ <<ГТ-ПРОЕКТ>> ООО	

SINCE 2020
HT-PROJECT LLC

Scanned by TapScanner

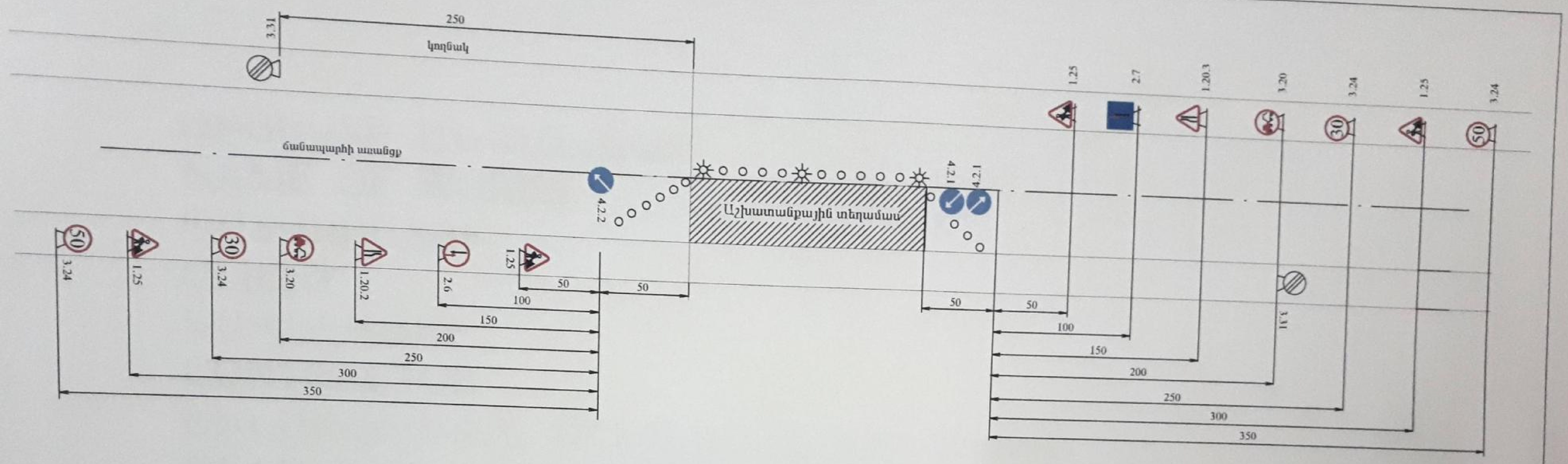

Պայմանական նշաններ

- 1.25 Ճանապարհային աշխատանքներ
- 1.20.2 Ճանապարհի նեղացում
- 1.20.3 Ճանապարհի նեղացում
- 3.20 Վազանցն արգելվում է
- 70 50 30 3.24 Առավելագույն արագության սահմանափակում
- 3.31 Բոլոր սահմանափակումների վերջ
- 4.2.1 Արգելքի շրջանցում աջից
- 4.2.2 Արգելքի շրջանցում ձախից
- 2.6 Հանդիպակաց շարժման առավելություն
- 2.7 Առավելություն հանդիպակաց շարժման նկատմամբ
- Լուսազդանշանային առկայծող լապտեր

«ՋԱ. ՔՈՄՓՆԻ» ՍՊԸ
ՓՈՐՁԱՔՆՆՈՒԹՅՈՒՆ
21.06.21

Պաշտոն / Должность	Անուն Ազգանուն / Имя, Фамилия	Ստորագր. / Подпись	Ամիս ամսաթիվ / Дата, месяц	ՀՀ ՎԱՅՈՑ ՁՈՐԻ ՄԱՐԶ ԵՂԵԳՆԱՁՈՐ ՀԱՄԱՅՆՔ		
				ՀՀ Վայոց Ձորի մարզի Եղեգնաձոր համայնքի թիվ 5 մանկապարտեզի բակի բարեկարգման աշխատանքներ		
Ճարտարագետ	Է. Եղիազարյան				Փուլ этап	Թերթ Лист	Թերթեր Листов
Инженер	Э. Егиазарян				ՏԳ ТЧ	1	2
Տնօրեն	Ա. Խալաթյան					
Директор	А.Халатян					
				Երթևեկության կազմակերպման սխեմա	<<ՀՏ-ՊՐՈԵԿՏ>> ՍՊԸ <<ГТ-ПРОЕКТ>> ООО	

Scanned by TapScanner

ՕԲՅԵԿՏԻ ԱՆՎԱՆՈՒՄԸ . . . . . .
NAME OF WORKS . . . . . .
ՊԱՏՎԻՐԱՏՈՒ . . . . . .
CLIENT . . . . . .
ԿԱՊԱԼԱՌՈՒ . . . . . .
CONTRACTOR . . . . . .
ՇԻՆԱՐԱՐԱԿԱՆ ԱՇԽԱՏԱՆՔՆԵՐԻ ՍԿԻԶԲ . . . . . .
DEADLINES OF CONSTRACTION BEGINNING . . . . . .
ՎԵՐՋ . . . . . .
END . . . . . .
ԼՐԱՑՈՒՑԻՉ ՏԵՂԵԿՈՒԹՅՈՒՆՆԵՐԻ ՀԱՄԱՐ ԶԱՆԳԵԼ ՀԵՌ. .
PHONE NUMBER FOR ADDITIONAL INFORMATION . . . . . .

Պաշտոն	Անուն Ազգանուն	Ստորագր.	Ամիս Ամսաթիվ	ՀՀ ՎԱՅՈՑ ՁՈՐԻ ՄԱՐԶ ԵՂԵԳՆԱՁՈՐ ՀԱՄԱՅՆՔ			
Должность	Имя, Фамилия	Подпись	Дата, месяц				
				ՀՀ Վայոց Ձորի մարզի Եղեգնաձոր համայնքի թիվ 5 մանկապարտեզի բակի բարեկարգման աշխատանքներ			
					Փուլ Этап	Թերթ Лист	Թերթեր Листов
Ճարտարապետ	Է. Եղիազարյան				ՏԳ ТЧ	2	2
Инженер	Э. Егиазарян						
Տնօրեն	Ա. Խալաթյան						
Директор	А.Халатян						
				Օբյեկտի սկզբում և վերջում ստեղադրվող ախպային նշան	<<ՀՏ-ՊՐՈԵԿՏ>> ՍՊԸ <<ГТ-ПРОЕКТ>> ООО		

Scanned by TapScanner